baukraft
marca registrada de
herrajes.com s.a. de c.v.

HÄFELE

PENSANDO EN EL FUTURO. EN EL HOTEL.

SOLUCIONES INTEGRALES. PARA EL HUÉSPED.

www.hafele.com.mx

360°

SOLUCIONES INTEGRALES PARA EL HOTEL

CONTENIDO

Llave de celular 04

Sistemas de control de accesos Dialock 06

La puerta de la habitación 08

Teleletto 2 10

Sistema de iluminación LED, Loox 12

Cajas fuertes 14

Mini bar 16

Sistema de jaladeras para mueble 18

Proyectos de referencia 20

Dos pilares centrales de **360° Soluciones Integrales para el Hotel** son la amplia gama de excelentes productos y asesoramiento individual de nuestros fabricantes sobre todo lo necesario para puertas y muebles . Los especialistas de Häfele son compañeros que solucionan y orientan a arquitectos, constructores y operadores. Desde la planeación hasta la implementación, lo asistirán en todas las fases del proyecto. Esto permite generar soluciones únicas para cada Hotel, incluso en requerimientos complejos: desde el sistema de control de acceso electrónico Dialock ó la puerta de la habitación con todos sus componentes. Un sin fin de posibilidades que se adaptan a la inversión de cada proyecto, muchos hoteles con diferentes necesidades se han dado cuenta de estas bondades que Häfele maneja. Como pionero en sistemas de seguridad para hotel no solo las grandes cadenas como Accor, IHG o Stergernberger reconocen nuestra innovación sino también hoteles boutique y hostales.

LLAVE DE CELULAR

Así es como funcionan los hoteles hoy en día: Simplemente abre la puerta con tu celular.

Con Dialock, Häfele te ofrece tecnología que marca tendencias. En lugar de entregar a tus huéspedes una llave tradicional al registrarse en el hotel, la llave de celular hace el registro mucho más eficaz. Los huéspedes tienen acceso al hotel y su habitación a través de una aplicación. No más filas o registros de entrada y salida. Es más cómodo para los huéspedes y hace más fácil el trabajo de tu personal de recepción.

LLAVE DE CELULAR: CONVENIENTEMENTE FÁCIL.

Los huéspedes reciben su código en la aplicación antes de su llegada, de esa manera su celular se convierte en la llave de su habitación. Häfele establece una comunicación segura desde la llave digital de la habitación con el Sistema de control de acceso Dialock usando la más moderna tecnología Bluetooth. La puerta se abre.

SERVICIOS ADICIONALES: PERFECTO PARA TI Y TUS HUÉSPEDES.

Reserva una habitación a través de la aplicación en cualquier momento y en cualquier lugar. Facilita el registro, el pago y la salida sin tener que ir a la recepción. La cooperación entre los socios de Häfele lo hace posible. Ellos integran otras funciones personalizadas en la aplicación, tales como la promoción de ofertas para las ventas de tu hotel o sugerencias de viajes individuales a cada destino.

Apertura con llave.

Apertura con tarjeta.

Apertura con celular.

HÄFELE
PRESENTADO POR PRIMERA VEZ CON NUESTRO SOCIO HOTELBIRD.
Netz
22:26
Feb 20 - Feb 24
Hotel Intergastra
290
Press to open

NUEVO:
AHORA TAMBIÉN
COMPATIBLE
CON CELULAR

SISTEMA DE CONTROL DE ACCESO DIALOCK

Administración de acceso. Nuestra prioridad: hacerlo fácil.

El Sistema de control de acceso electrónico Dialock, un producto de Häfele hecho en Alemania, trabaja con la tecnología “sin contacto” de transpondedor. Es conveniente y seguro para proyectos de hoteles de cualquier tamaño. Alrededor del mundo, complejos turísticos se benefician con las ventajas especiales de este sistema. Desde la puerta de la entrada hasta la puerta de la habitación, desde gabinetes hasta cafeteras. Los terminales DT para puerta operan con baterías y ahora también pueden ser operados con un celular. Tienen una apertura mecánica de emergencia, son perfectos para un fácil bloqueo y desbloqueo de puertas de habitaciones y puertas interiores. Una selección de terminales WT está disponible para uso rudo en puertas internas, externas, automáticas, elevadores y máquinas.

DT 700

- Indicador LED de cierre, apertura y “No molestar”.
- Acero inoxidable o latón pulido.
- Estándar robusto para puertas interiores.
- Manija con diseño L, J ó U.

DT 710

- Indicador LED de cierre apertura y “No molestar”.
- Acero inoxidable o latón pulido.
- Manija con diseño L, J ó U.

Ahorrador de energía DT Lite ACT

- Activacion de circuitos eléctro-nicos con tarjeta Dialock.
- La tarjeta es leída a traves de transponder.
- Para uso en interiores.
- Luz LED de ubicación.

WT 210

- Terminal de pared compacta (controlador y lector en uno).
- Indicador LED.
- Protección contra el protection IP65.

WT 200: Y lector WRU 200

- Para uso en accesos externos.
- Indicador LED.
- Protecctor contra el agua IP65.

Controlador WTC 200

- Carcasa con unidad de control.
- Controla múltiples lectores.
- Es posible accionar camaras de vigilancia.

SOLUCIONES PARA LA PUERTA DE LA HABITACIÓN

Apertura fácil y segura con celular.

La puerta para cuarto de hotel certificada de Häfele provee a huéspedes y hoteleros seguridad, insonorización excepcional y mayor comodidad gracias a su apertura /cierre vía celular. Lo que evita el forzado al entrar y reduce el ruido en el exterior. Resistencia adicional y durabilidad gracias al recubrimiento de alta calidad de la robusta hoja de la puerta. El sistema de control de acceso electrónico Dialock proporciona un acceso cómodo y sin contacto a la habitación del hotel.

CARACTERISTICAS DE PRODUCTOS BÁSICOS

- BOS Best Of Steel: Marco para puertas, de acero.
- DORMA: Cierra puertas ITS 96
- Häfele: Dialock DT 700 y accesorios, sistema de control de acceso DT 710, bisagras VX 160 StarTec No. de Cat. 924.25.203.
- Herholz: Hoja de la puerta en diferentes versiones.
- Pfleiderer: Superficies HPL con diferentes acabados.

NUEVAS CARACTERISTICAS

- Cierrapuertas ITS 96 con mayor fuerza de cierre, con diseño “barrier-free” de acuerdo a las normas DIN 18040 y en cumplimiento del DIN SPEC 1104.
- Terminales para puerta Dialock DT 700 y DT 710 con placa de acero completa o indicador (detalles pág. 7)
- Sello retráctil con un mejor aislamiento acústico y una mayor comodidad de uso para el cliente debido a una menor acumulación de aire; sus efectos positivos: menor desgaste en el piso (sin marcas de daños) y en la puerta (mejores propiedades de cierre)
- Umbral sumamente plano: Entrada más segura, incluso con maletas.

Marco y cierrapuertas de acero.

Sistema de control de acceso y accesorios.

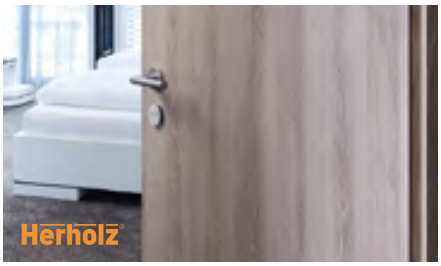

Hojas de puerta.

Superficies HPL.

VENTAJAS

- Componentes individualmente combinados y entregados como un sistema.
- Protección contra robos y desbloqueos no autorizados.
- Mayor protección contra incendios.
- Insonorización mejorada gracias a sello retráctil.
- Sistema de control de acceso electrónico con interfaz al software del hotel y Celular.

HÄFELE
NUEVO:
EQUIPAMIENTO
MEJORADO.
104

ESPACIO ADICIONAL PARA UNO O DOS HUÉSPEDES

TELELETTO 2

Un sofá-cama multifuncional.

Teleletto 2 de Häfele provee de mayor espacio y comodidad a las habitaciones de hotel. En cuanto a diseño, el Teleletto 2 se adapta al concepto de diseño de su hotel o cualquier diseño de carpinteros o muebles de forma flexible e individual. También puede ser realizado con zonas de descanso extra anchas. Otra opción disponiblede Häfele es Tavoletto, la mezcla inteligente entre escritorio y cama.

PRODUCTO

Teleletto 2 herraje cama plegable No. de Cat. 271.89.020
Teleletto 2 con colchón 140 x 200 cm.

Material: Marco: tubo de acero sin torsiones con listones de madera resistentes. Pistón amortiguador de gas para facilitar la apertura y cierre, 12 tiras de madera resistentes de montaje flexible.

Caracteristicas: Cama plegable incorporada a la base, soporte flexible de láminas, sofá-marco y soportes de seguridad (mecanismo anti-vuelco), soportes de colchón y correas para ropa de cama.

VIDEO MUESTRA

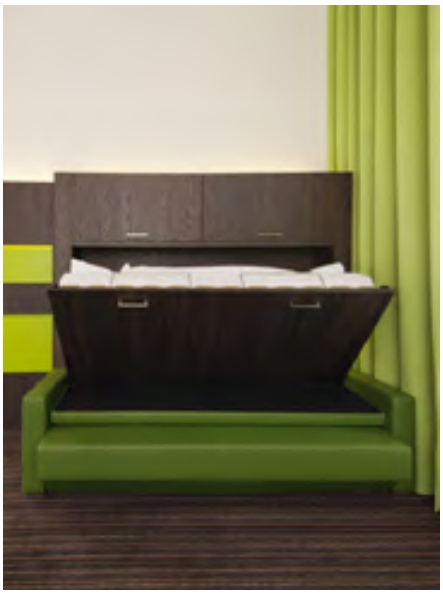

Maravillosamente transformable: un sofá se convierte…

...en una cama doble con solo unos simples movimientos.

Movilidad basada en los herrajes de Häfele.

LOOX, SISTEMA DE ILUMINACIÓN LED

Lámpara de zoclo y lampara flexible con estación de carga USB.

El LED 2028 es una lámpara de zoclo con un sensor de luz diurna integrado y sensor de movimiento. Si la luminosidad presente es de 15 lux o menos, se activa. La lámpara flexible LED 2034 no sólo ofrece una iluminación directa, sino que permite también la carga simultánea de un celular y/o tablet mediante dos puertos USB integrados. El interruptor de presión que se integra en la base permite dos niveles luminosidad -100 % y 50 %. Es una excelente lámpara con usos adicionales para los huéspedes.

PRODUCTOS

LOOX LED 2028 Lámpara de zoclo No. de Cat. 833.73.110, Acabado: Acero inoxidable.
LOOX LED 2028, Lámpara de zoclo No. de Cat. 833.73.111, Negro.
LOOX LED 2034 Lámpara flexible, No. de Cat. 833.74.090, Aluminio cro. pul., con puertos USB.
LOOX LED 2035 Lámpara flexible, No. de Cat. 833.74.151, Negro, sin puertos USB.

- LED 2028: Lámpara de zoclo con sensor de luz de día integrado y detector de movimiento. La luz no puede ser atenuada. Sistema de 12 V. Para montaje sobre perforación. Acero inoxidable o negro. Protección IP44 contra salpicaduras de agua.
- LED 2034: Lámpara flexible, 2 puertos USB integrados, Sistema de 12 V.
- LED 2035: Lámpara flexible, sin puertos USB, Sistema de 12 V.

La luz nocturna asegura el sueño tranquilo de otras personas en la habitación.

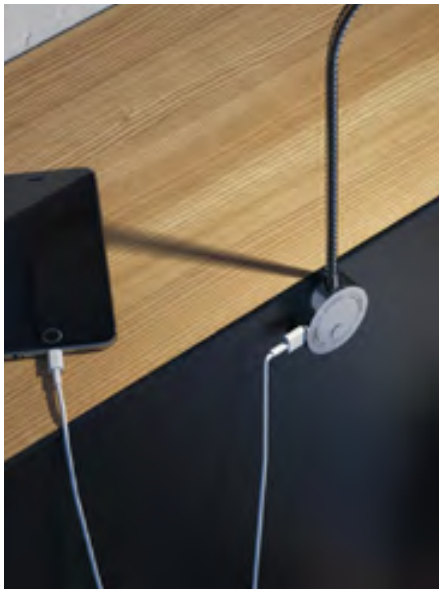

Lámpara con dos puertos USB, para cargar Celulares o tabletas de los huéspedes.

Acero inoxidable o negro.

HÄFELE
BENEFICIO PARA EL HUÉSPED: ILUMINACIÓN EN MUEBLES.

FÁCIL
ACCESO PARA
EL HUÉSPED.

CAJAS FUERTES

Seguridad con cubierta superior, puerta abatible o cajón.

Las cajas fuertes electrónicas en las habitaciones, ofrecen a los huéspedes un lugar seguro para sus objetos de valor. Y una excepcional comodidad al manejarlas. Häfele ofrece cajas fuertes de hotel con diferentes métodos de apertura y diferentes diseños, con o sin iluminación interna. Dependiendo del montaje estas pueden abrir hacia arriba, ser instaladas en cajones o con puertas abatibles.

PRODUCTOS

- Caja fuerte de hotel de cubierta superior, abre hacia arriba. No. de Cat. 836.24.350 Negro o No. de Cat. 836.24.450 beige/café. Dimensiones externas: H 145 x W 400 x D 350 mm.
- Caja fuerte de hotel con puerta abatible e iluminación interna. No. de Cat. 836.23.360 negro. Dimensiones externas: H 200 x W 405 x D 415 mm.
- Caja fuerte de cajón. No. de Cat. 836.24.311. Dimensiones externas: H 200 x W 470 x D 385 mm.

CARACTERISTICAS OPCIONALES

- Iluminación interna.
- Supervisión usando el software del hotel. (para monitoreo y registro de todos los movimientos).
- Unidad de trasferencia de datos.

Caja de Cajón.

Caja fuerte de cubierta superior, cerrada.

Caja fuerte con puerta abatible e iluminación interna.

Caja fuerte de cubierta superior, abierta.

VENTAJAS

- Los últimos 100 registros pueden leerse a través de la pantalla.
- Diferentes opciones de apertura, tamaños y versiones.

MINI BAR

Intregrado y oculto en el mueble.

Los Mini-bar Häfele con tecnología de refrigeración por absorción de última generación son silenciosos, compactos y confiables. Son adecuados para ofrecer un descanso tranquilo a sus huéspedes. Otras ventajas son su consumo mínimo de energía, el hecho de que no requieren mantenimiento y su tamaño compacto.
Certificados de acuerdo al ISO 9011 y 14001, EMAS y la norma ROHS.

PRODUCTOS

- Refrigerador Dometic RH, silencioso termoeléctrico, 30 litros. No. de Cat. 568.15.028
- Refrigerador Dometic Mini Bar 37 litros HiPro Vision. No. de Cat. 568.16.374.
  Con iluminación LED interna, puerta de cristal acrílico, jaladera integrada, sello magnético de puerta.
- Mini Bar de cajón termoeléctrico DM 50, volumen de almacenamiento 45 litros.
  Con panel decorativo. No. de Cat. 568.15.594.
  Sin panel decorativo. No. de Cat. 568.15.504.

CARACTERISTICAS OPCIONALES

- Dispositivo de conexión. No. de Cat. 568.16.020. Para instalación tras puertas de muebles.
  La puerta del refrigerador abre automáticamente cuando se abre la puerta del mueble.

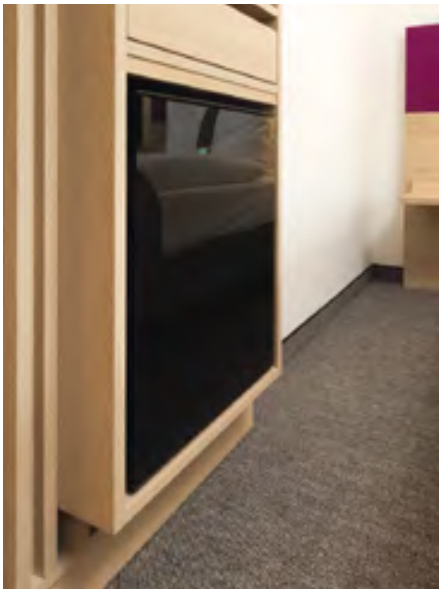

Empotrado con frente visible.

Con puerta de cristal para ver el interior.

Cómodo acceso con cajón.

HÄFELE
INTREGRADO
Y OCULTO
EN EL
MUEBLE

SISTEMA DE JALADERAS PARA MUEBLE

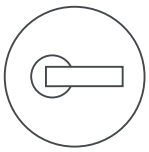

Individual y multifuncional:
Una jaladera con infinitas posibilidades.

Häfele desarrolló una extraordinaria y moderna jaladera para mueble en cooperación con el estudio de arquitectura de interiores JOI-Design. La H1575 no solo impresiona por su diseño elegante, sino también con sus diferentes incrustaciones hechas de preciosos materiales y sus diferentes acabados de alta calidad. Además de esto la H1575 está disponible en diferentes tamaños y como jaladera para paneles frontales extraíbles.

PRODUCTOS

- Jaladera para mueble H1575. Jaladera: lacado color titanio, incrustación: Imitación cuero negro/efecto piel de cocodrilo. Ancho: 64 mm No. de Cat. 103.83.061
- Jaladera para mueble H1575, jaladera: lacado color titanio, incrustación: Imitación cuero negro/efecto piel de cocodrilo. Ancho: 150 mm No. de Cat.103.83.051

CARACTERISTICAS OPCIONALES

- Otros colores de jaladeras e incrustaciones: Acrílico, disponible bajo pedido en cantidades para proyecto.

JOI-Design

Jaladera pequeña para paneles frontales extraibles.

Jaladera lacada en color crema con incrustación hecha de imitación cuero marrón.

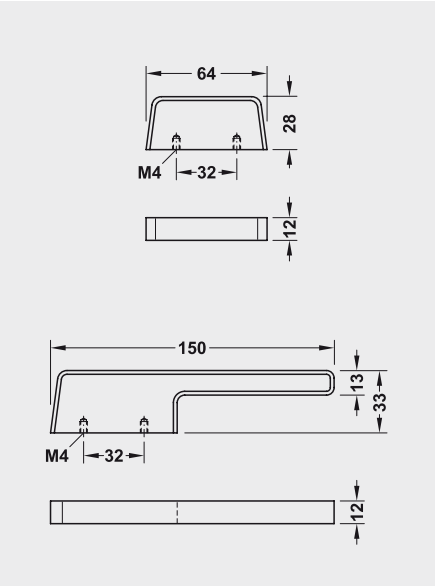

Dimensiones.

DIFERENTES INCRUSTACIONES HECHAS CON PRECIOSOS MATERIALES.

REFERENCIAS EN ALEMANIA

Una amplia gama de proyectos hoteleros en diferentes catergorias, calidades y equipo han sido probadas con éxito en Alemania y el extranjero. Puedes solicitar referencias en cualquier momento en el Häfele de tu zona.

Hotel Steigenberger Bremen, de Bremen
Arquitecto: Eike Becker_Architekten, de Berlin.
Operador: Cadena de Hoteles Steigenberger, de Frankfurt a. M.
Inversor: H. Siedentopf, de Bremen.

Motel Beach, de St. Peter-Ording
Arquitecto: Thomas Ladehoff, de Hardebek.
Operator: Motel Beach SPO, de St. Peter-Ording.
Inversor: Jens Sroka y Sönke Kähler, de Peter-Ording.

Hotel Kieler Yacht Club, de Kiel
Arquitecto: Manfred Nagel, de Kiel.
Operador / inversor: ThyssenKrupp DeliCate GmbH, D-Essen.

ESTAS REFERENCIAS SON SOLO UNA PARTE.

Un panorama internacional puede ser solicitado con nosotros en: project@hafele.com

Parkhotel Steigenberger, de Braunschweig
Arquitectura interior | Arquitecto: Seeger Müller Arquitectos, de Berlin. Operador: arcona Management GmbH, de Rostock.

HotSpaResort bora, de Radolfzell
Arquitecto: Bruno Franchi – Bruno Franchi Estudio, de Munich. Operador: Michael Zaiczek, Jean-Paul Hoffmann. Inversor: Bernd Schuler.

Holiday Inn Frankfurt – Alte Oper, de Frankfurt
Arquitecto: AS&P – Albert Speer y Asociados GmbH, de Frankfurt.
Operador: Cadena de Hoteles IHG InterContinental, de Frankfurt.
Inversor: Union Investment Real Estate GmbH, de Hamburg.

Hotel ibis Styles, deTrier
Arquitecto: Jim Clemens Arquitectos, de Trier. Constructor: Accor Hotellerie Deutschland GmbH, de Munich. Operador: Grupo Success, de Stuttgart.

Hotel ibis Styles Nagold-Schwarzwald, de Nagold
Arquitecto: Ulrich Schwille Arquitectos, de Reutlingen. Operador: Success Hotel Management GmbH, de Stuttgart.

Airport-Hotel Dorint, de Leinfelden-Echterdingen
Arquitectura interior: Appia Contract GmbH, de Dietersburg. Arquitecto: Matzig-Arquitectos, de Ludwigshafen. Operador: Neue Dorint GmbH, de Trier.

REFERENCIAS EN AUSTRIA

Hotel Falkensteiner, en Schladming
Arquitecto: Sepp Hohensinn, en Graz.
Operador: FMTG - Falkensteiner Michaeler Tourism Group GmbH, en Vienna.
Inversor: Planai Hotel Errichtungs und Betriebs GmbH, en Schladming.

Hotel Ruby Sofie, en Vienna
Arquitecto: Albert Wimmer, en Vienna.
Operador: Ruby Hotels & Resorts, de Munich.
Investor: Grupo Soravia , en Vienna.

Falkensteiner Hotel Wien Margareten, en Vienna
Arquitectura interior: Matteo Thun y Asociados, I-Milan. Arquitecto: David Chipperfield, de Berlin.
Operador: Hoteles Falkensteiner , en Vienna.

Hotel Schani Wien, en Vienna
Arquitecto: Archisphere, en Vienna.
Operador: Hotel Schani GmbH, en Vienna.
Inversor: H5 GmbH & Co. KG, en Vienna.

Hotel Bergresort, en Werfenweng
Arquitectura interior: Lorenzo Bellini Asociados, I-Rome.
Operator: Travel Charme Hotel GmbH, de Berlin.
Inversor: Travel Charme Hotels & Resorts AG, CH-Zurich.

REFERENCIAS EN SUIZA

Hotel InterContinental, en Davos
Arquitectura interior | Arquitecto: Oikios GmbH, de Munich. Operador: Cadena de Hoteles IHG InterContinental.

Hotel Schweizerhof, en Lucerne
Arquitecto: Guido Henzmann, LIGNO IN-RAUM AG, en Emmen. Operador / inversor: Familie Hauser, de Lucerne.

CERVO Moutain Boutique Resort, en Zermatt
Arquitecto: MLS-Architekten, de Zermatt. Operador / inversor: Familie Lauber, de Zermatt.

REFERENCIAS EN ITALIA

FALKENSTEINER HOTEL & SPA JESOLO, I-Lido di Jesolo
Arquitectura interior: Matteo Thun & Partners, I-Milan. Arquitecto: Richard Meier & Partners, USA-Newark.
Operador: FMTG – Falkensteiner Michaeler Tourism Group GmbH, A-Vienna.
Inversor: Jesolo Lido Real Estate, I-Vahrn.

HÄFELE
www.hafele.com.mx

HÄFELE

Corporativo
Häfele de México, S.A de C.V.
Circuito el Marqués Norte No. 82
Parque Industrial El Marqués.
El Marqués, Querétaro. CP 76246
Tel: (442) 296 86 00 / 01 800 801 3000
Fax: (442) 2 96 86 20

Visitanos en: www.facebook.com/hafelemexico
Síguenos en: www.twitter.com/hafelemexico